Podkonstrukcje central went.
1:100

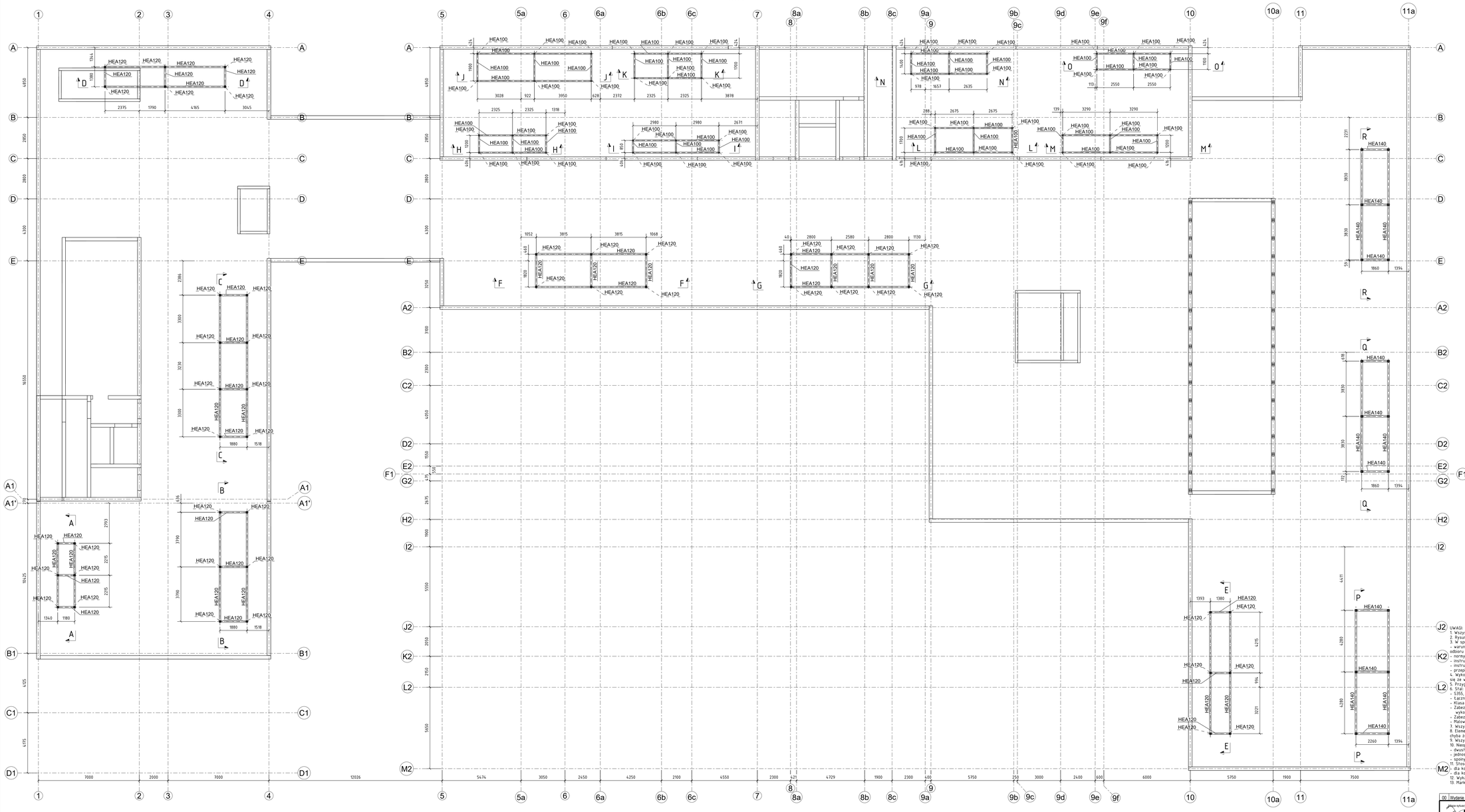

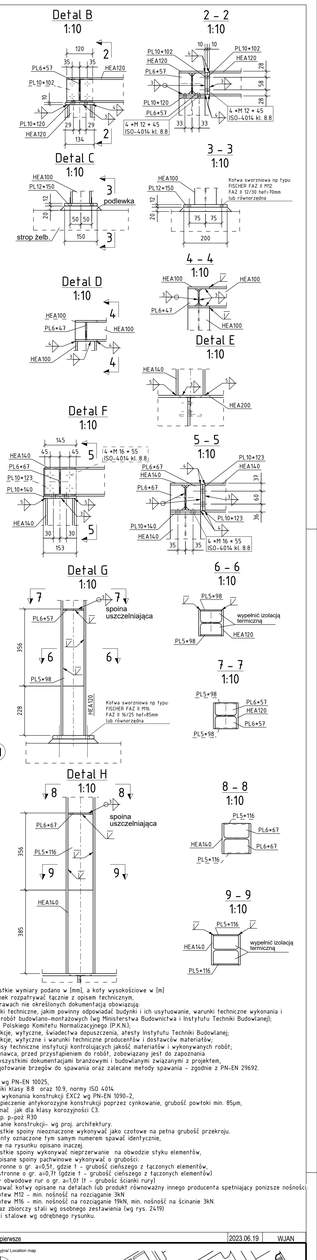

UWAGI:
1. Wszystkie wymiary podano w [mm], a kóty wysokościowe w [m]
2. Rysunek rozpatrywać łącznie z opisem technicznym.
3. W sprawach nie określonych dokumentacją obowiązują
- warunki techniczne, jakim powinny odpowiadać budynki i ich usytuowanie, warunki techniczne wykonania i odbioru robót budowlano-montażowych (wg Ministerstwa Budownictwa i Instytutu Techniki Budowlanej),
- normy Polskiego Komitetu Normalizacyjnego (P.K.N.),
- instrukcje, wytyczne, świadectwa dopuszczenia, atesty Instytutu Technki Budowlanej;
- instrukcje, wytyczne i warunki techniczne producentów i dostawców materiałów
- wpisy techniczne instytucji kontrolujących jakość materiałów i wykonywanych robót;
4. Wykonawca, przed przystąpieniem do robót, zobowiązany jest do zapoznania
5. Ze wszystkimi dokumentacjami branżowymi i budowlanymi związanymi z projektem.
6. Przygotowanie brzegów do spawania oraz zalecane metody spawania - zgodnie z PN-EN 29692.
7. Śruby:
- S355, wg PN-EN 10025,
- Łączniki klasy 8.8 oraz 10.9, normy ISO 4014.
- Klasa wykonania konstrukcji EXC2 wg PN-EN 1090-2.
- Zabezpieczenie antykorozyjne konstrukcji poprzez cynkowanie, grubość powłoki min. 85µm, wykonać jak dla klasy korozyjności C3.
- Zabezp. p-pożż R30.
- Malowanie konstrukcji- wg proj. architektury
8. Wszystkie spoiny nieoznaczone wykonywać jako czołowe na pełną grubość przekroju.
9. Elementy oznaczone tym samym numerem spawać identycznie,
(tyczy że na rysunku opisano inaczej)
9. Wszystkie spoiny wykonywać nieprzerwanie na obwodzie styku elementów.
10. Nieopisane spoiny pachwinowe wykonywać o grubości:
- dwustronne o gr. a=0.5f, gdzie f - grubość cieńszego z łączonych elementów.
- jednostronne o gr. a=0.7f (gdzie f - grubość cieńszego z łączonych elementów)
- spoiny obwodowe rur o gr. a=1.0f (f - grubość ścianki rury)
11. Stosować kołki opisane na detalach lub produkt równoważny innego producenta spełniający poniższe nośności
12. dla kołwa M12 - min. nośność na rozciąganie 3kN
- dla kołwa M16 - min. nośność na rozciąganie 11kN, min. nośność na ścinanie 3kN.
12. Wykaz zbiorczy stali wg osobnego zestawienia (wg rys. 2419)
13. Marki stalowe wg odrębnego rysunku.

00	Wydanie pierwsze	2023.06.19	WJAN

Miejsce lokalizacji Location map

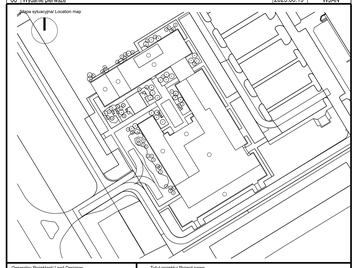

Generalny Projektant/ Lead Designer
jsk architekci | pszczulny & rutz
JSK Architekci Sp. z o.o.
ul. Żwirki i Wigury 18
02-092 Warszawa
tel. 0048 22 660 30 00
e-mail: jsk@jsk-waw.pl

Tytuł projektu/ Project name
Budowa Obiektu Laboratoryjno-Dydaktycznego wraz z zapleczem technicznym, infrastruktura towarzyszącą, przyłączami, ciągami komunikacyjnymi i zagospodarowaniem terenu na potrzeby Innowacyjnego Centrum Nauk Żywieniowych - ICNZ

Inwestor/ Investor
Szkoła Główna Gospodarstwa Wiejskiego w Warszawie
ul. Nowoursynowska 166
02-787 Warszawa

Adres projektu/ Project address
ul. Nowoursynowska 166
02-787 Warszawa

Podwykonawca/ Subcontractor
FORT POLSKA Sp. z o.o.
ul. Nowotoruńska 8
85-840 Bydgoszcz
tel. 52 361 46 46
e-mail: poczta@fort.pl

Projektant/ Designed by
mgr inż.Paweł Lachowicz
Upr.bud.nr:ABIT-II-7131-12/2000

Podpis/ Signature

Sprawdzający / Verified by
mgr inż. Sebastian Kulikowski
Upr.bud.nr: KUP/0078/POOK/14

Podpis/ Signature

Faza projektu/ Project phase	Branża / Branch	Rysował/ Drawn by	Data/ Date
PROJEKT PRZETARGOWY	KONSTRUKCJA	mgr inż. Wojciech Janiowski	19/06/2023

Zawartość rysunku/ Drawing content
Podkonstrukcje central went.

Sprawdził/ Checked by: mgr inż. Rafał Kurowski
Skala/ Scale: 1:10

0269-ICNZ-PP-KON-DET-03 -2418-00

Numer projektu Project number	Nazwa projektu Building Name	Faza projektu Project phase	Branża Branch	Rodzaj rysunku Drawing type	Poziom Level	Nr rysunku Drawing nr	Nr rewizji Revision nr
0269	ICNZ	PP	KON	DET	03	2418	00